JIS D2001 40×14×2.5 a级 c10		
齿 数	Z	14
模 数	m	2.5
压力角	α	20°
公差等级和配合类型	a级 c10	
大 径	Dee	$\phi 39.5^{0}_{-0.16}$
小 径	Die	$\phi 34.0^{0}_{-0.16}$
变位系数	x	0.8
公法线长度	W	$20.309^{-0.061}_{-0.118}$
跨测齿数	k	3

输出轴与电机转向相反

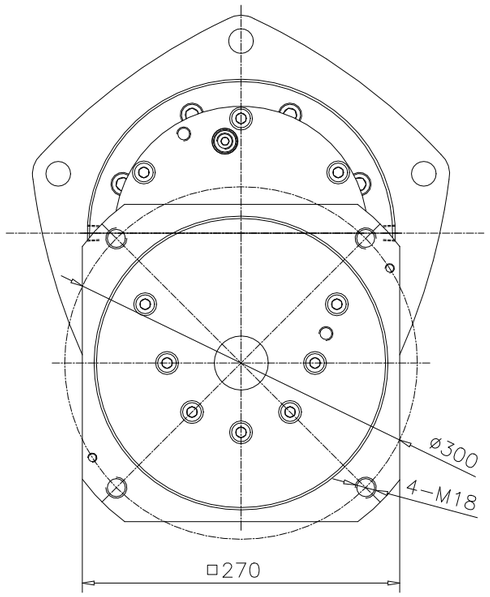

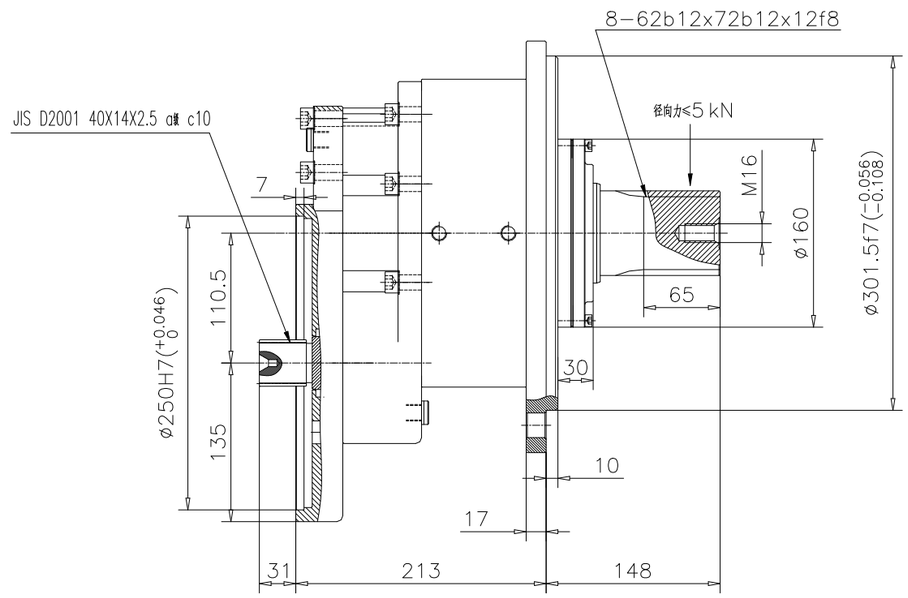

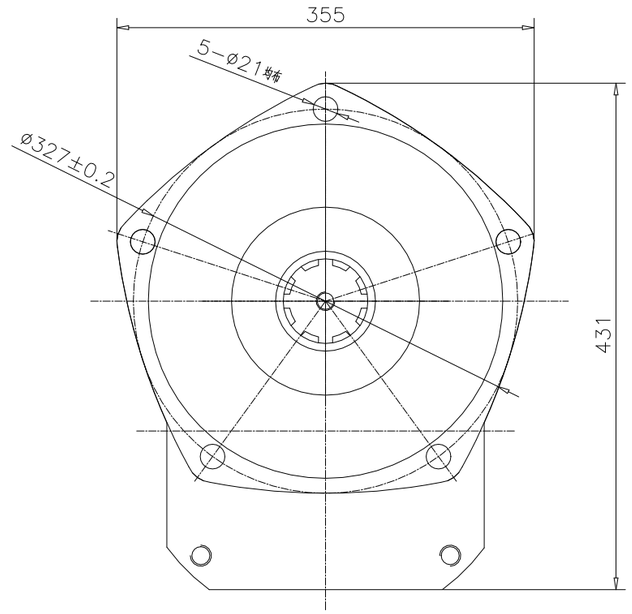

*外形以实物为准

						編號	規 格 或 名 稱	數量	材 質	V1 版 本
⚠										
記 號	內 容			設變編號	日 期	TECHMATION	宁 波 弘 讯 科 技 股 份 有 限 公 司			
校 核	潘洁城	20230215	比 例	1/1	第 3 角法	圖 名	M16减速机安装尺寸图	機 型		
繪 圖	吕素祥	20230215	單 位	mm				圖 號	665G_YM16X110N_J	

编号：MAP202303302904