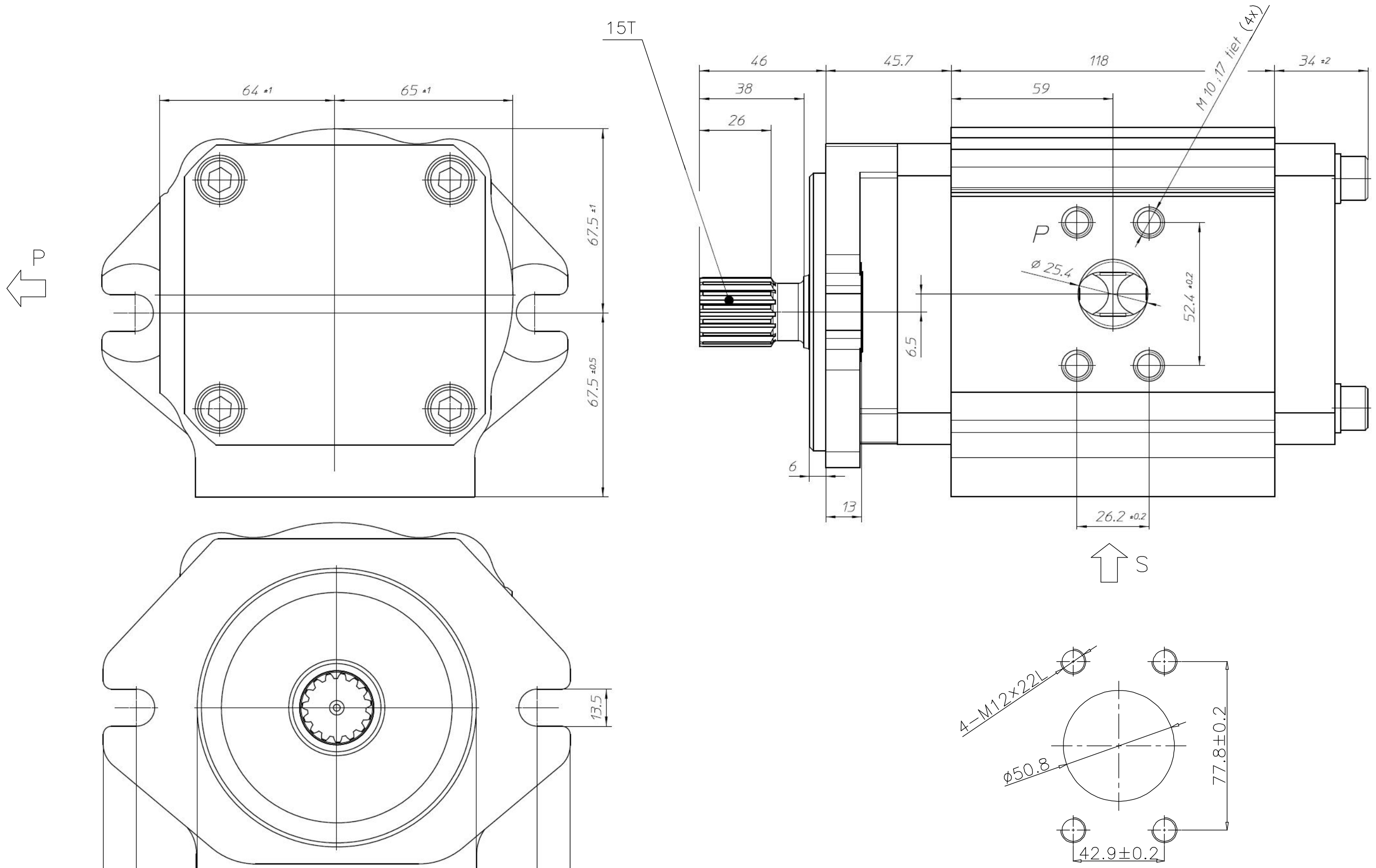

							1		
					编号	规格或名称	数 量	材 质	备 注
					宁 波 弘 讯 科 技 股 份 有 限 公 司				
记 号	内 容			设变编号	日 期				
校 核	李新建		比例	1/1	第 3 角法	图 名	EIPC3-063花键外形尺寸图	机 型	
绘 图	吕素祥	15.1.29	单 位	mm				图 号	