EIPC5－14T花键油泵外形及安装尺寸图

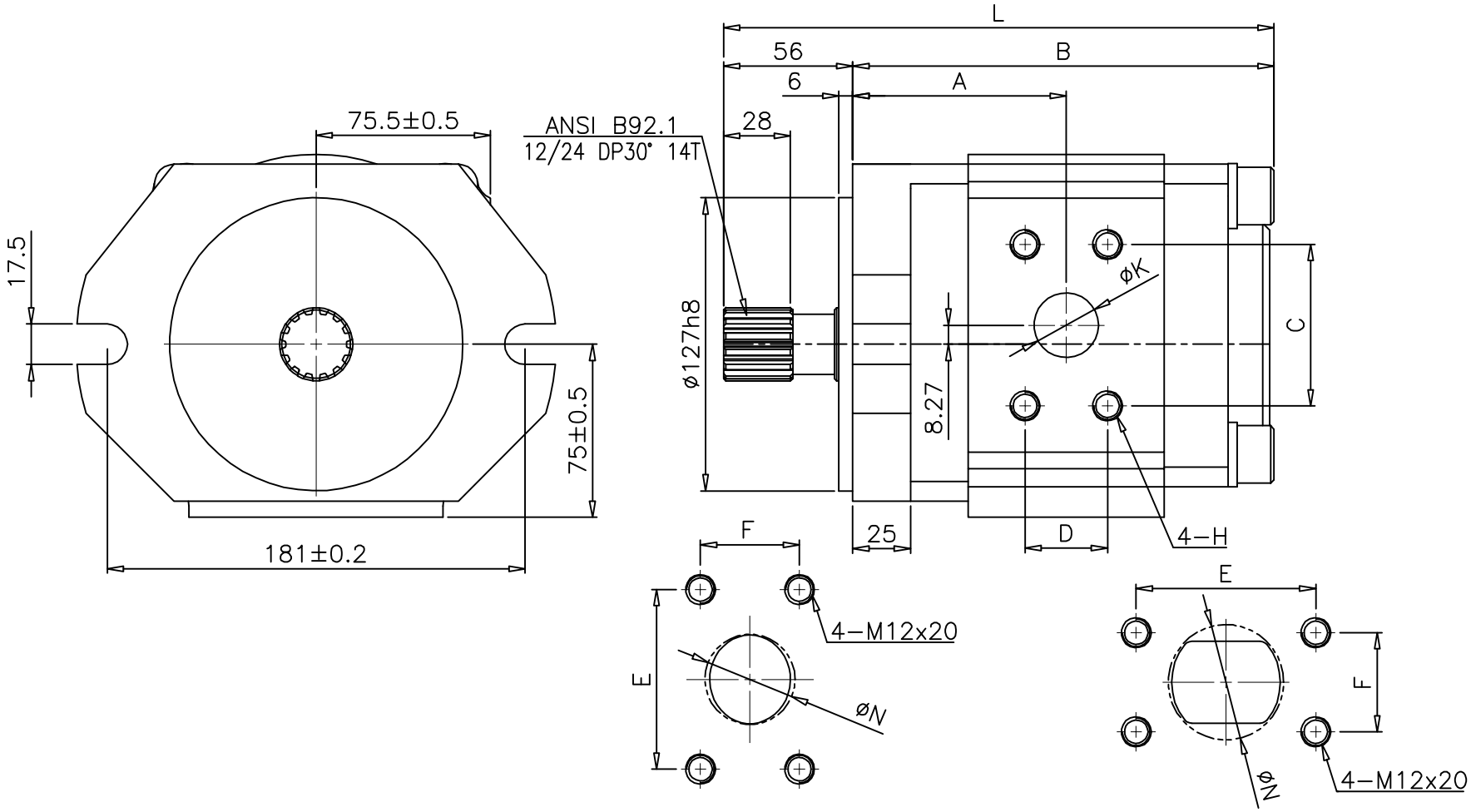

64CC、80CC进油口　　100CC进油口

NG	L	A	B	C	D	K	H	E	F	N
NG－64	224.5	86.5	168.5	57.2	27.8	25.4	M12x22	77.8	42.9	51
NG－80	236.5	92.5	180.5	66.7	31.8	31.8	M14x24	77.8	42.9	51
NG－100	252.5	100.5	196.5	66.7	31.8	31.8	M14x24	88.9	50.8	66.5

記號	內容	設變編號	日期

編號	規格或名稱	數量	材質	版本

宁波弘讯科技股份有限公司

校核		比例	第 3 角法	圖名	EIPC5花键泵安装尺寸图	機型	
繪圖	16.6.30	單位	mm			圖號	