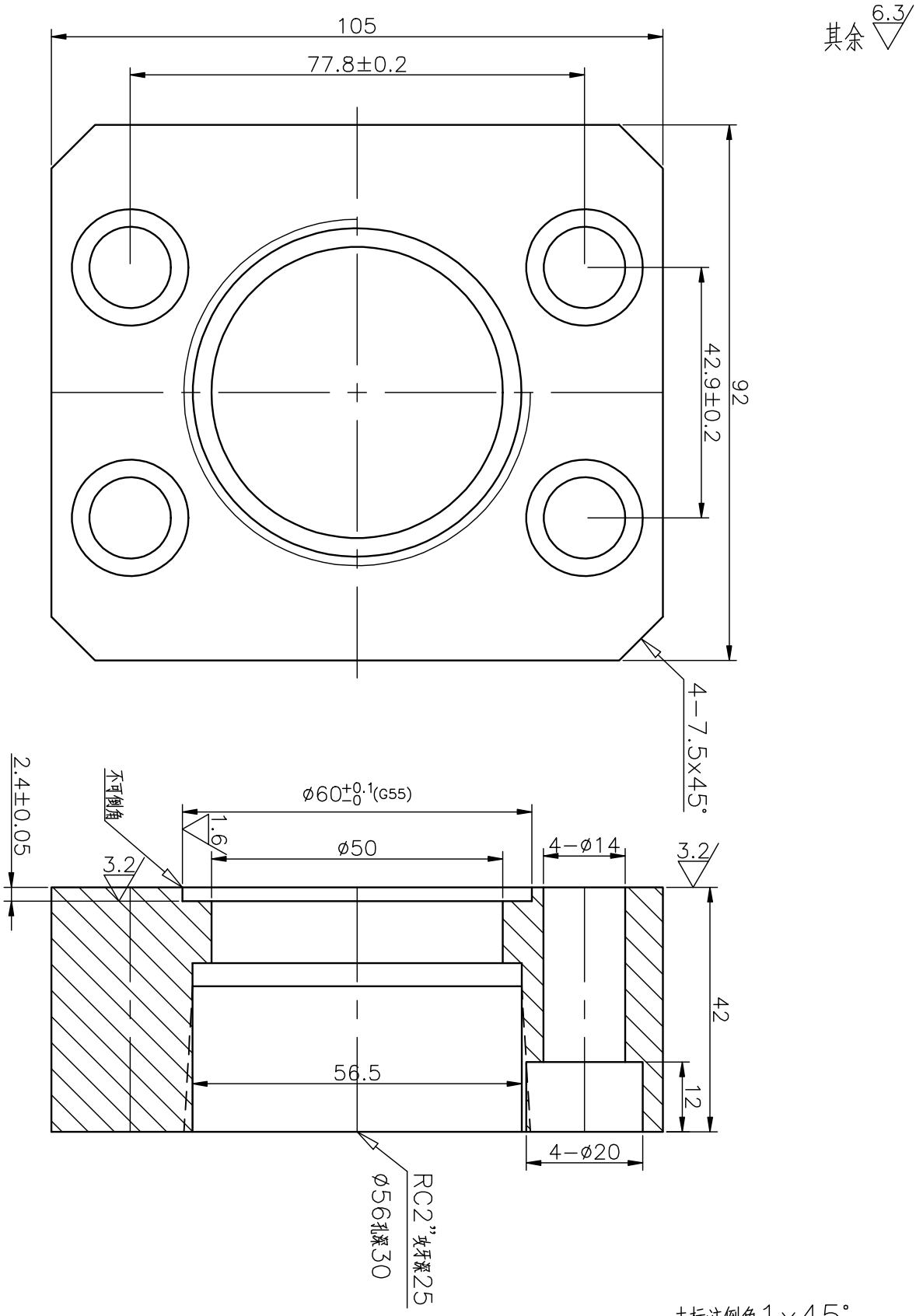

記號	內容		設變編號	日期	
第 3 角法	數量	1	材質	Q235A	
校核			單位	mm	圖名 EIPC5油泵法兰（维修专用） 機型 STD标准件
繪圖			比例	1/1	圖號 STD−PF016