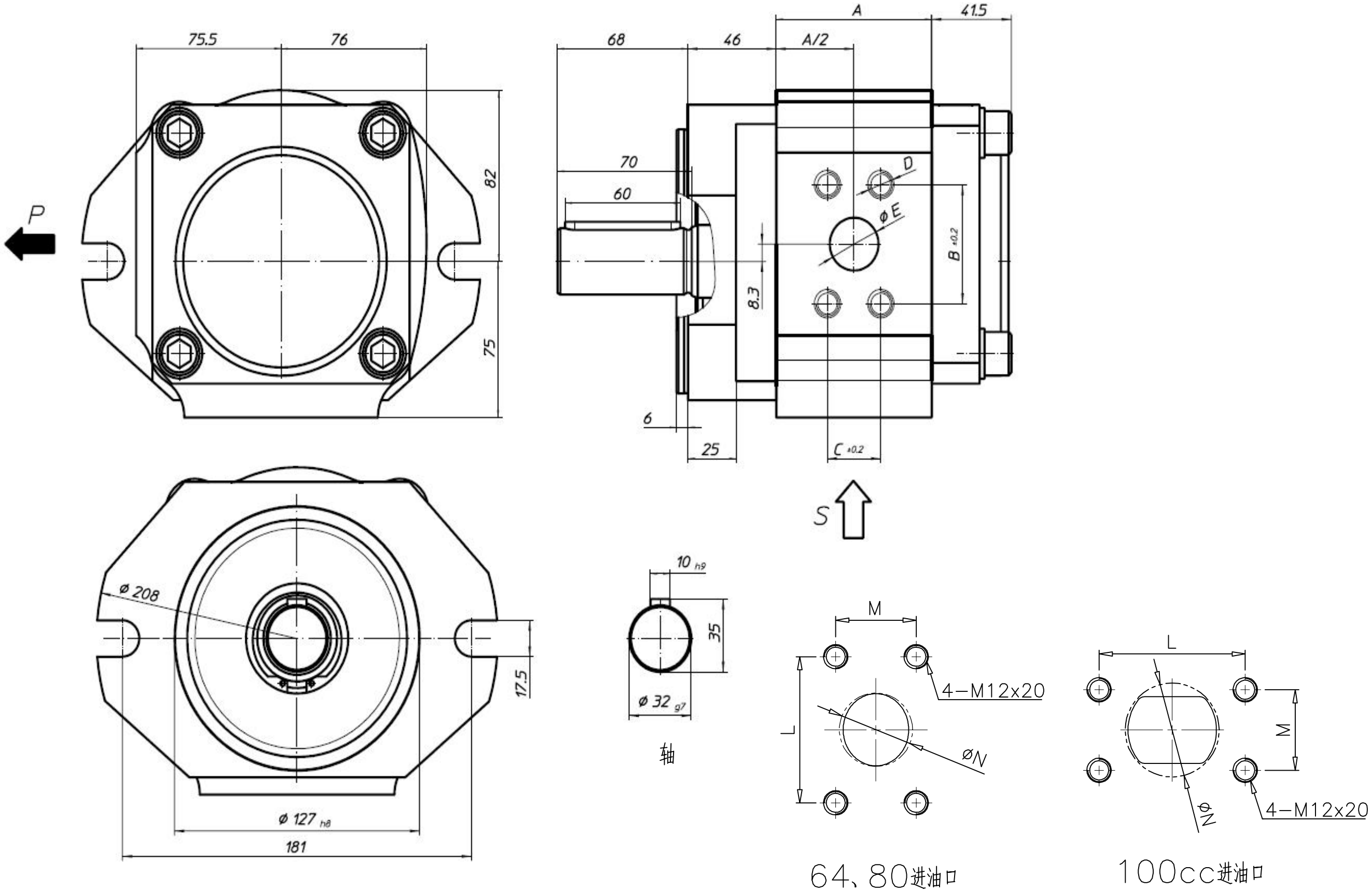

型　号	A	B	C	D	E	L	M	N
EIPC5−64	81	57.2	27.8	M12x22	25.4	77.8	42.9	51
EIPC5−80	93	66.7	31.8	M14x24	31.8	77.8	42.9	51
EIPC5−100	109	66.7	31.8	M14x24	31.8	88.9	50.8	66.5

						1		
				編號	規 格 或 名 稱	數量	材 質	備 註
				TECHMATION	宁 波 弘 讯 科 技 股 份 有 限 公 司			
記 號	內　　容		設變編號	日 期				
校 核		比 例	1/2	第 1 角法	圖 名	EIPC5平键安装尺寸图	機 型	
繪 圖	16.5.20	單 位	mm				圖 號	