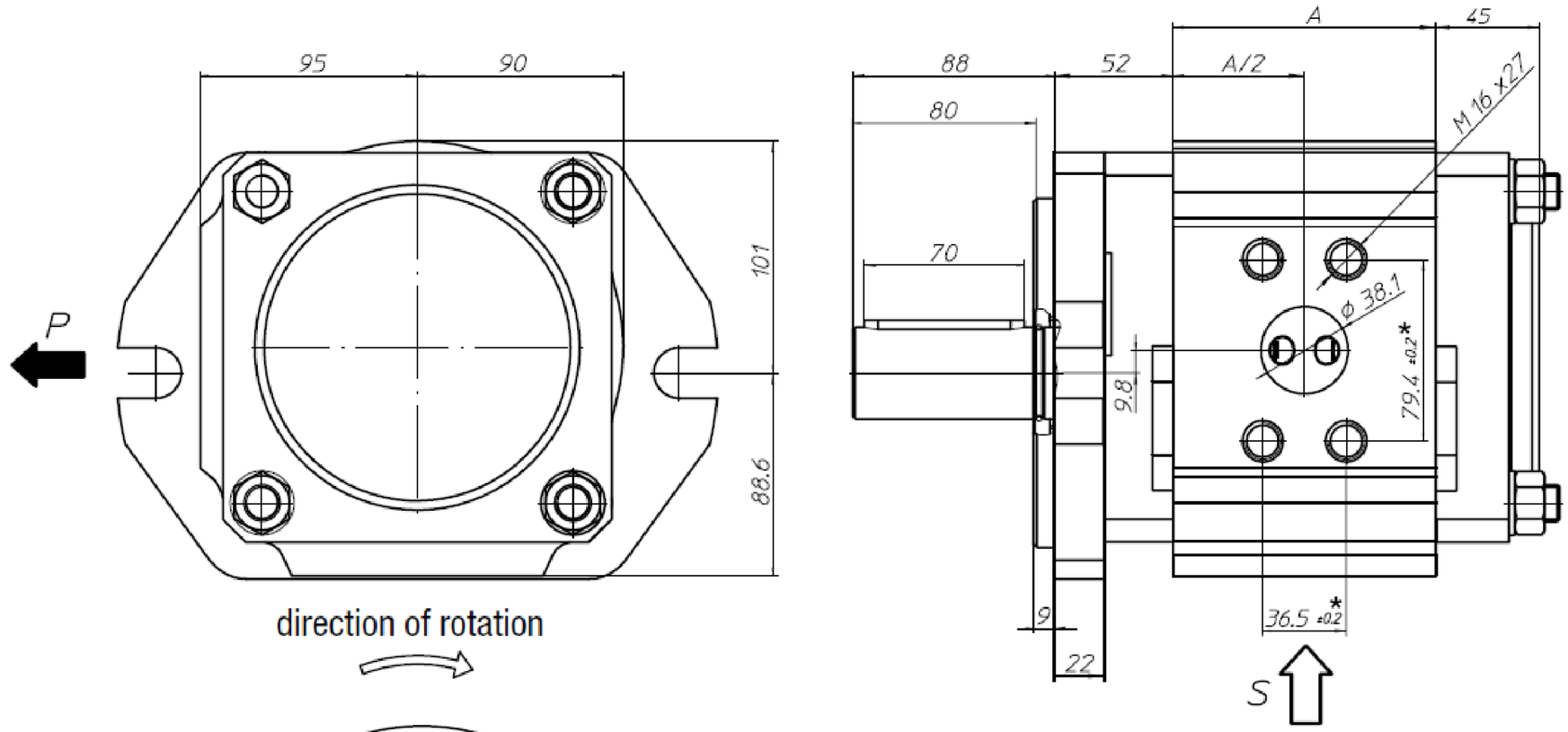

direction of rotation

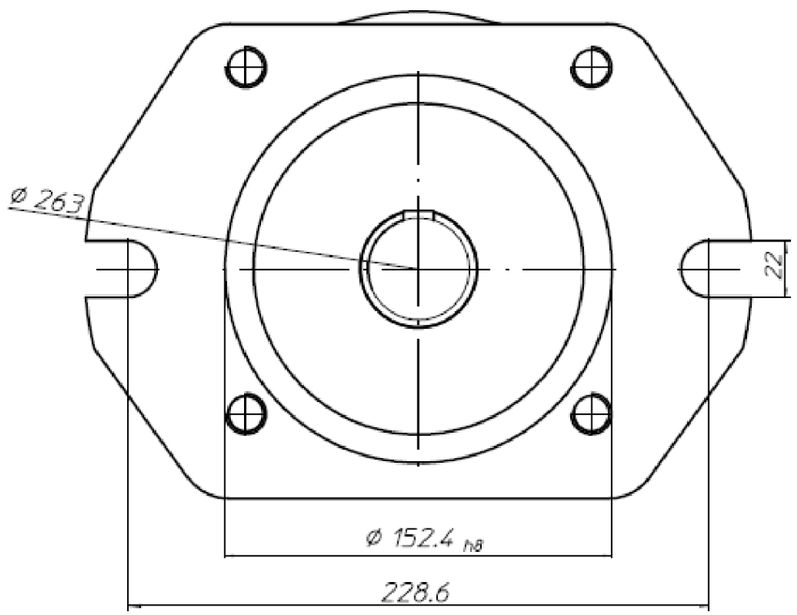

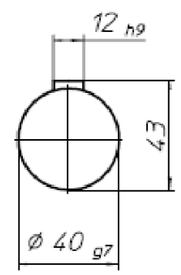

轴

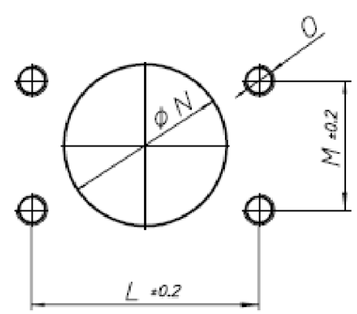

进油口

型　号	A	L	M	N	O
EIPC6−125	115	88.9	50.8	63.5	M12x22
EIPC6−160	136	106.4	61.9	76.2	M16x25
⚠ EIPC6−200	161	120.7	69.9	88.9	M16x25

						編號	規 格 或 名 稱	1 數量	材 質	V2 版 本
⚠	增加EIPC6−200規格相关尺寸			20190520						
記 號	內 容		設變編號	日 期		TECHMATION	宁 波 弘 讯 科 技 股 份 有 限 公 司			
校 核	潘洁城	20190520	比 例	1/4	第 1 角法	圖 名	EIPC6平键安装尺寸图	機 型		
繪 圖	吕素祥	20190520	單 位	mm				圖 號		

编号：MAP201511270628