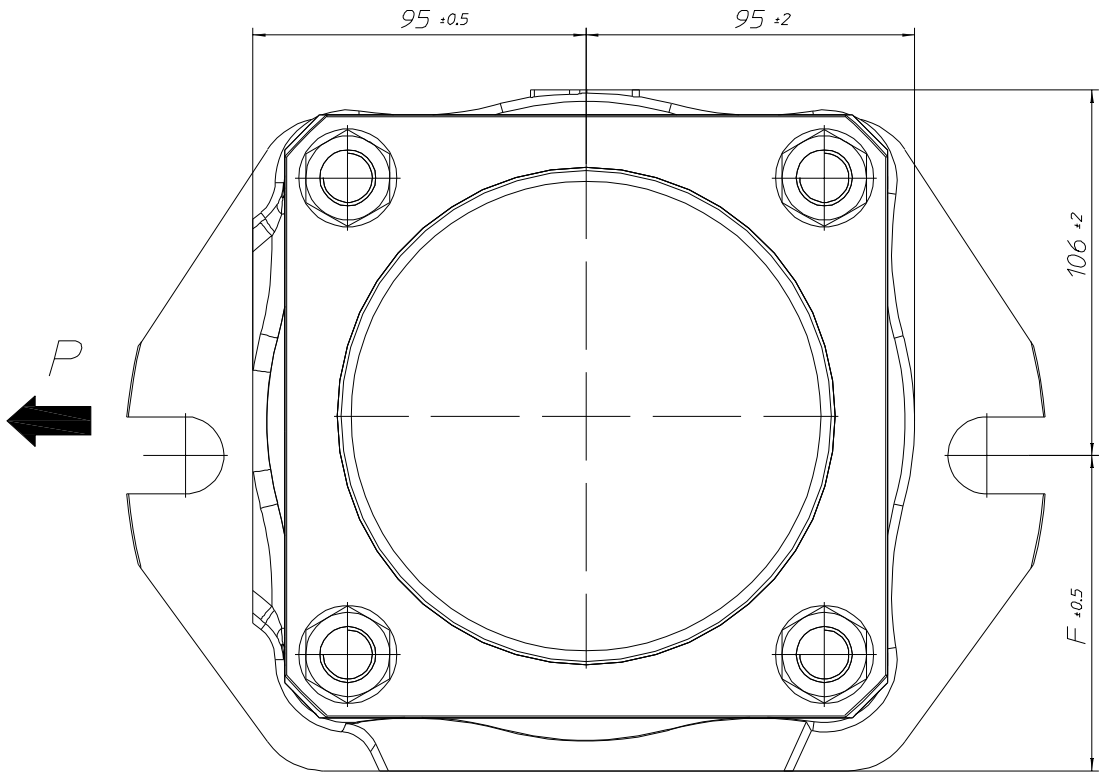


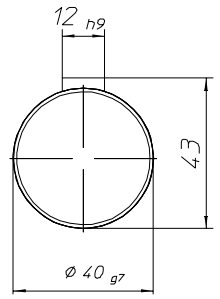


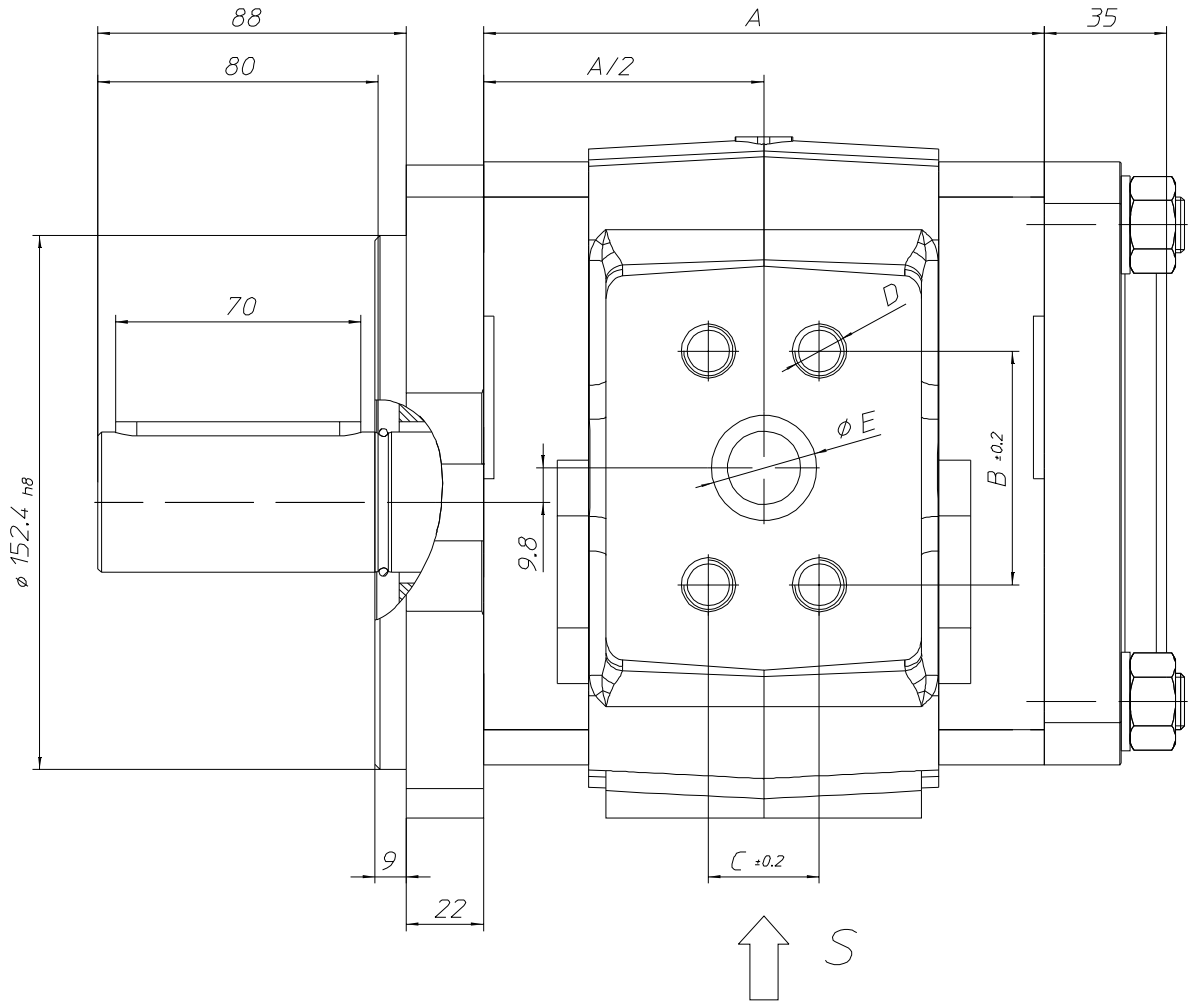


Drehrichtung
rotation

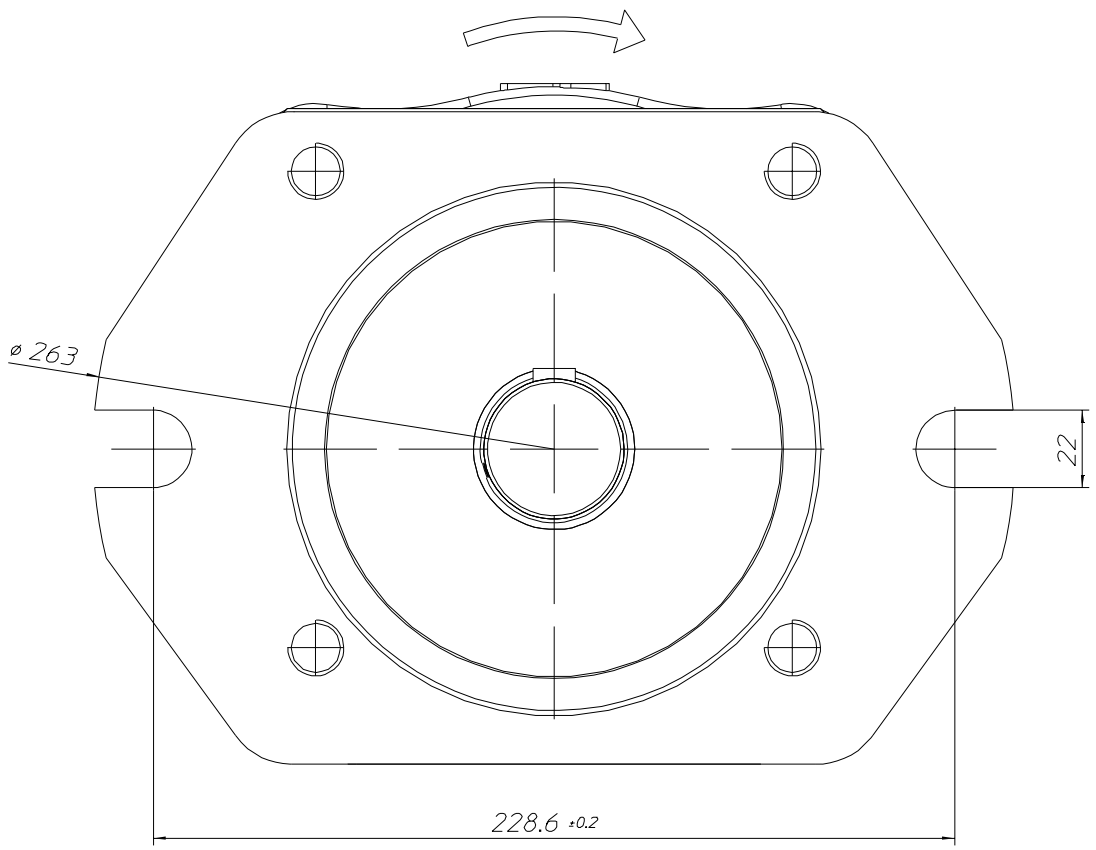


Sauganschluss
suction port

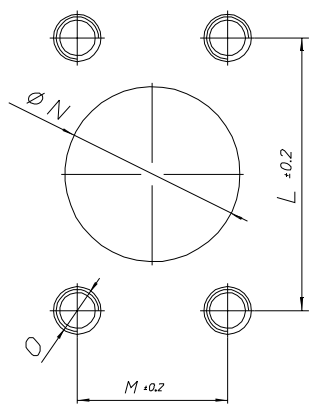


| NG | A | B | C | D | E | F | L | M | N | O |
|---|---|---|---|---|---|---|---|---|---|---|
| 200 | 221 | 79,4* | 36,5* | M16x25 | 38 | 92 | 106,4 | 61,9 | 76 | M16x25 |
| | 1 | | | 2 | | | | | | |

| | | | | | | | | | | |
|---|---|---|---|---|---|---|---|---|---|---|
| | | | | | | 編號 | 規 格 或 名 稱 | 數量 | 材 質 | 備 註 |
| 2 | ECKERLE修改日期2015.02.24 | | | | | | | | | |
| 1 | ECKERLE修改日期2011.10.25 | | | | | | 宁 波 弘 讯 科 技 股 份 有 限 公 司 | | | |
| 記 號 | 內 容 | | | 設變編號 | 日 期 | | | | | |
| 校 核 | 李新建 | 160926 | 比 例 | 1/1 | 第 3 角法 | 圖 名 | EIPH6-200CC | 機 型 | | |
| 繪 圖 | 吕素祥 | 160926 | 單 位 | mm | | | | 圖 號 | | |