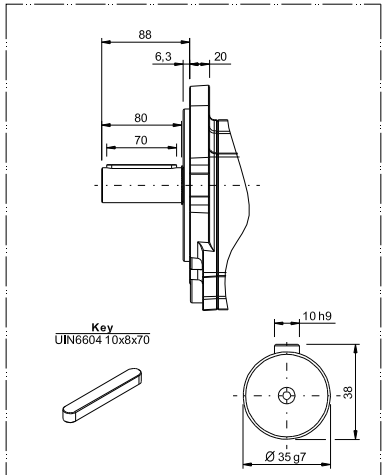

2 GR72－ø35 平键轴相关尺寸

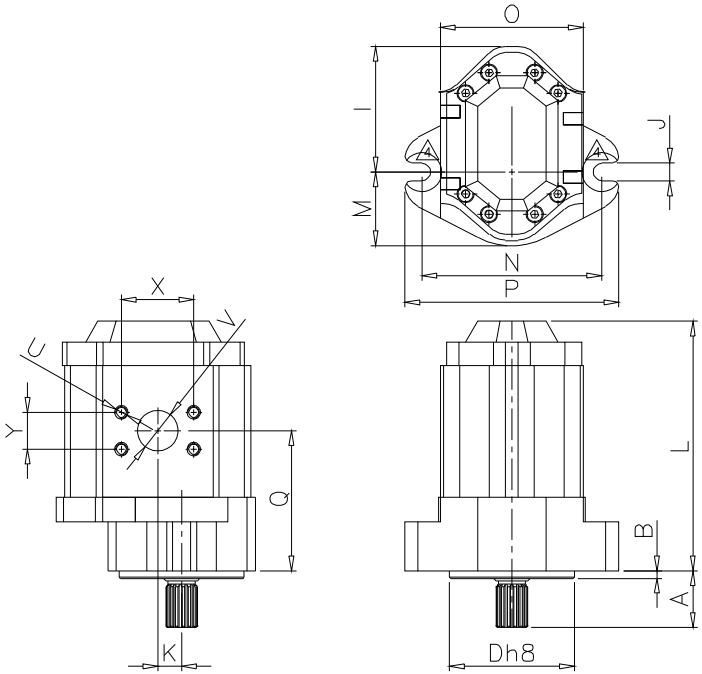

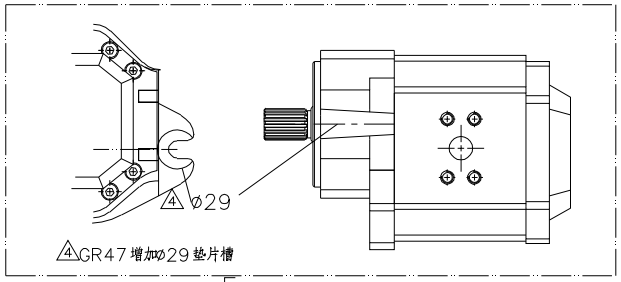

4 GR47 增加ø29 垫片槽

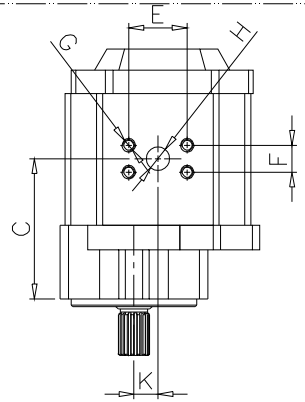

		A	B	C 3	D	E	F	G	H	I	J	K	L 3	M	N	O	P	Q 3	X	Y	U	V
1	GR38－T11－28CC	32	6.4	57.5	82.55	尺寸见左下				66.9	11.1	15.9	126	50	106.4	84	140	57.5	尺寸见左下			
	GR47－T15－32CC	46	6	116.1 / 110.1	101.6	47.6	22.2	4－M10深18	ø19	105	14.7	19.5	202.1 / 190.1	62	146	122	174	116.1 / 110.1	58.7	30.2	4－M10深20	ø33
	GR47－T15－40CC	46	6	120.1 / 114.1	101.6	47.6	22.2	4－M10深18	ø19	105	14.7	19.5	210.1 / 198.1	62	146	122	174	120.1 / 114.1	58.7	30.2	4－M10深20	ø33
	GR47－T15－50CC	46	6	124.85/118.85	101.6	47.6	22.2	4－M10深18	ø19	105	14.7	19.5	219.6/207.6	62	146	122	174	124.85/118.85	58.7	30.2	4－M10深20	ø33
	GR55－T14－63CC	56	6	122.6 / 111.6	127	52.4	26.2	4－M10深18	ø25	105	17.5	23	224.6/202.6	75	181	124	220	126.1 / 115.1	69.9	35.7	4－M12深18	ø38
	GR55－T14－75CC	56	6	126.6 / 115.6	127	52.4	26.2	4－M10深18	ø25	105	17.5	23	232.6/210.6	75	181	124	220	130.1 / 119.1	69.9	35.7	4－M12深18	ø38
	GR55－T14－90CC	56	6	132.1 / 121.1	127	52.4	26.2	4－M10深18	ø25	105	17.5	23	243.6/221.6	75	181	124	220	135.6 / 124.6	69.9	35.7	4－M12深18	ø38
	GR72－T17－101CC	62	6.3	117	152.4	36.5	79.4	4－M16深28	ø38	125	22	29.75	228	100	228.6	170	267	124	50.8	89	4－M12深20	ø62
	GR72－T17－125CC	62	6.3	122	152.4	36.5	79.4	4－M16深28	ø38	125	22	29.75	238	100	228.6	170	267	135	50.8	89	4－M12深20	ø62
2	GR72－ø35－101CC	88	6.3	94	152.4	36.5	79.4	4－M16深28	ø38	125	22	29.75	205	100	228.6	170	267	101	50.8	89	4－M12深20	ø62
	GR72－ø35－125CC	88	6.3	99	152.4	36.5	79.4	4－M16深28	ø38	125	22	29.75	215	100	228.6	170	267	112	50.8	89	4－M12深20	ø62
	GR72－T17－150CC	62	6.3	127.3	152.4	36.5	79.4	4－M16深28	ø38	125	22	29.75	248.5	100	228.6	170	267	140.3	50.8	89	4－M12深20	ø62

1 28CC进出油口尺寸

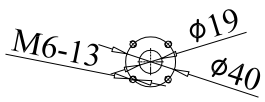

3 对于SETTIMA厂商标签P/N以G47C、G55C开头的或者我司条码为
890_SFM_XXX_4702_NXXXXX、
890_SFM_XXX_5502_NXXXXX尺寸使用C、L、Q中"/"后的值。

號	內容	設變編號	日期
4	GR47 增加ø29 垫片槽		180612
3	GR47、GR55尺寸变更		161226
2	增加GR72－101、125cc平键相关尺寸		161220
1	增加28cc相关尺寸		160307

編號	規格或名稱	數量	材質	版本

宁波弘讯科技股份有限公司

校核		比例	第 3 角法	圖名	SETTIMA油泵外形安装尺寸图
繪圖	16.03.07	單位	mm	機型	
				圖號	