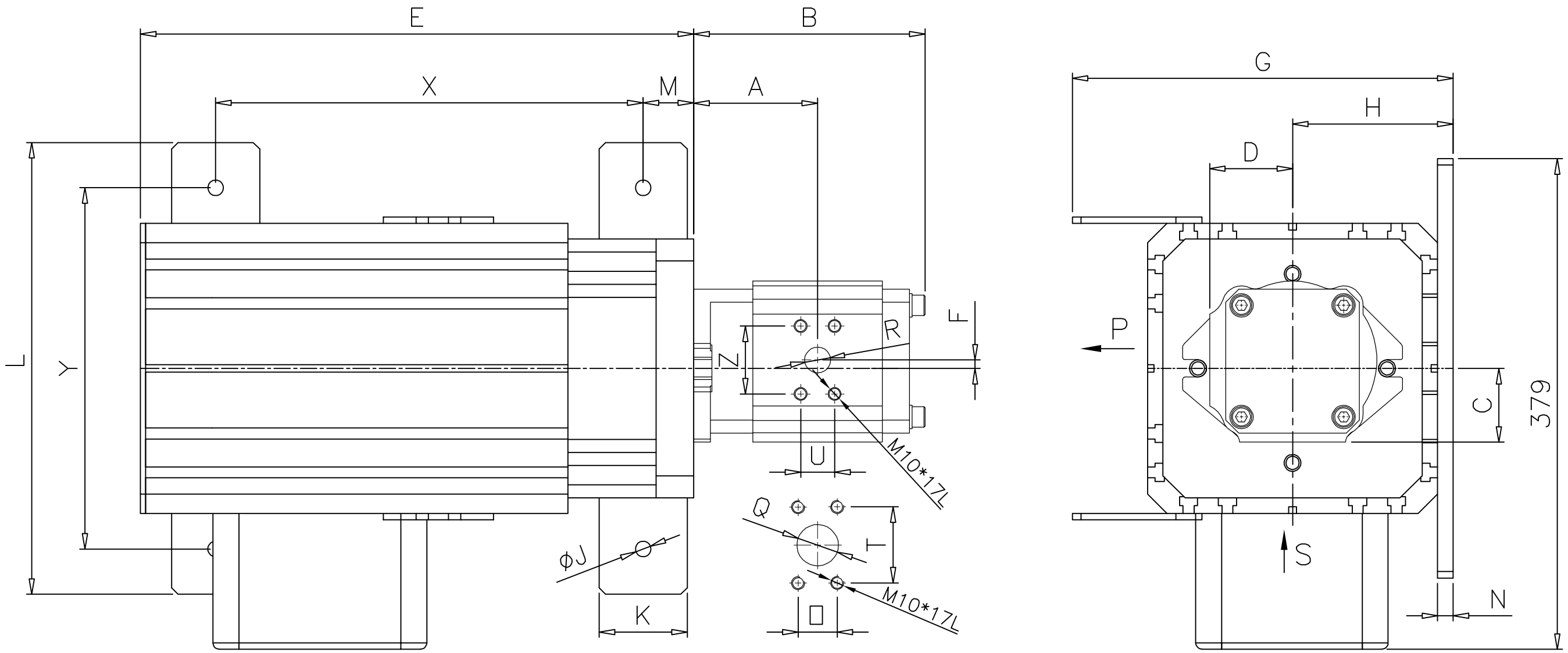

S为进油口，P为出油口

马达+油泵型号	A	B	X	Y	E	F	C	D	J	K
665PA4FB+EI50CC	95.7	178.7	330	279	426	6.5	57	64	13	68

L	H	G	M	N	O	T	Z	U	Q	M
349	124	341	50	12	30.2	58.7	52.4	26.2	32	20

编号：MAP201608040726

记号	内容	校变编号	日期
校核	李彩建	比例	1/4
绘图	吕素祥 16.04.12	单位	mm

第3角法

编号	规格或名称	数量	材质	版本

宁波弘讯科技股份有限公司

图名 665PA4FB+EI50CC

机型

图号