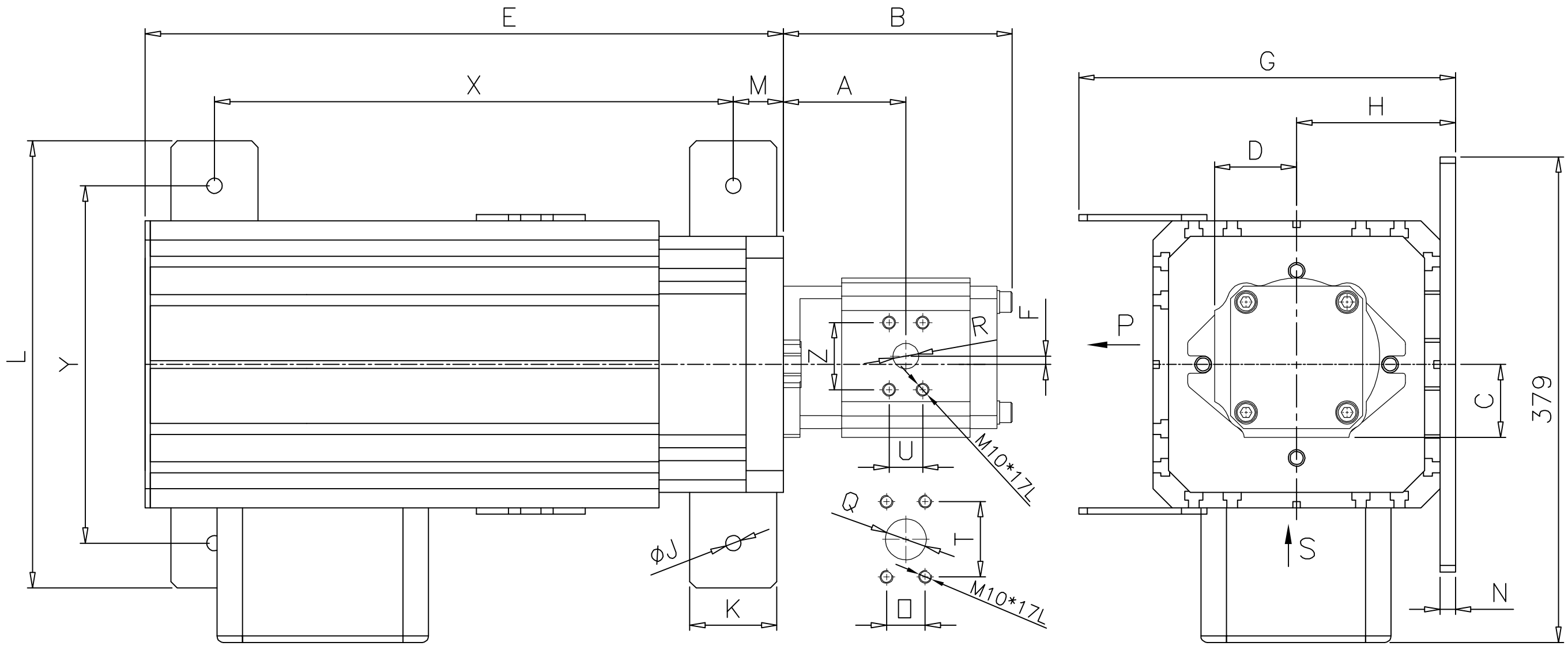

S为进油口，P为出油口

马达+油泵型号	A	B	X	Y	E	F	C	D	J	K
665PA6FA+EI50CC	95.7	178.7	405	318	498	6.5	57	64	13	68
	L	H	G	M	N	O	P	Z	U	Q	M
	388	124	341	50	12	30.2	58.7	52.4	26.2	32	20

编号：MAP201608040727

记号	内容	更改编号	日期

编号	规格或名称	数量	材质	版本

宁波弘讯科技股份有限公司

校核	李彩建		比例	1/4	第3角法	机型	
绘图	目素祥	16.4.12	单位	mm		图号	

图名 665PA6FA+EI50CC