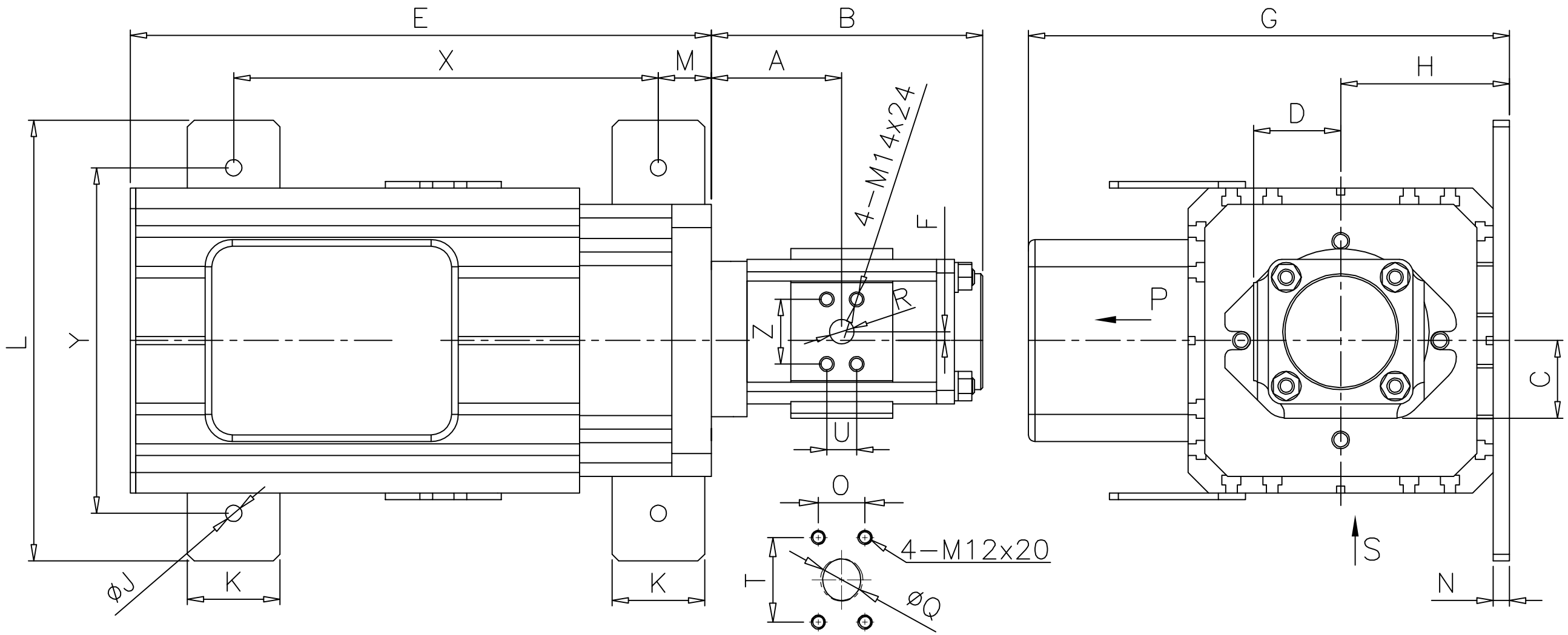

S为进油口，P为出油口

马达+油泵型号	A	B	X	Y	E	F	C	D	J	K
665PB1FA+EI80CC	92.5	180.5	485	318	582	8.3	75	75.5	13	68

L	H	G	M	N	O	T	Z	U	Q	R
388	124	341	62	12	42.9	77.8	66.7	31.8	47.2	31.8

									V4
				编号	规格或名称	数量	材质	版本
记号	内容		修改编号	日期	宁波弘讯科技股份有限公司			
校核	李彩建		比例	1/4	第3角法	图名	665PB1FA+EI80CC	机型	
绘图	吕素祥	16.04.12	单位	mm				图号	

编号：MAP201608040729