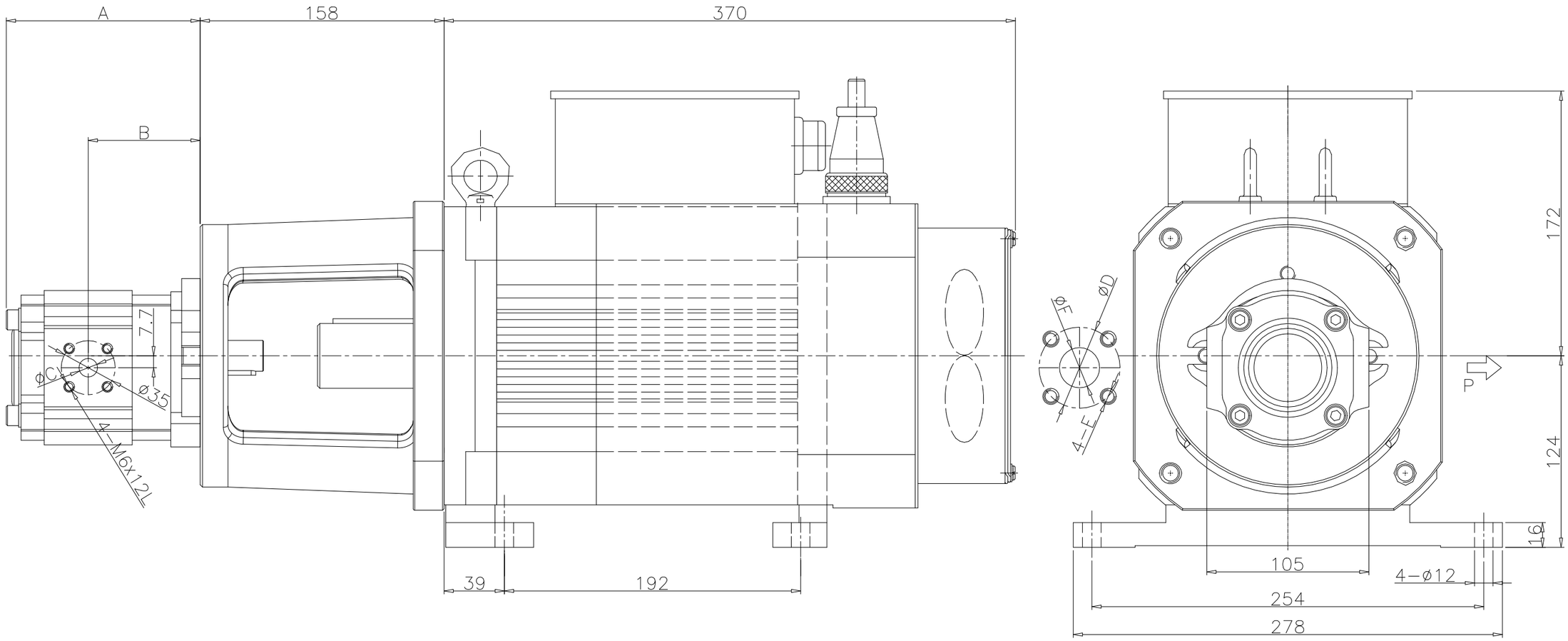

	A	B	C	D	E	F
EIPS2-008	109.6	64.5	7	40	M6x12L	20
EIPS2-013	120.6	70	10	40	M6x12L	20
EIPS2-016	125.6	72.5	12	40	M6x12L	20
EIPS2-025	144.6	82	12	55	M8x12L	26

*外形以实物为准

記號	內容				設變編號	日期
校核	潘洁城	20191216	比例	1/1	第 3 角法	
繪圖	吕素祥	20191216	單位	mm		

編號	規格或名稱	數量	材質	版本
				V1

TECHMATION 宁波弘讯科技股份有限公司

圖名	665SZBFX_K+EIPS2 手轮组件安装尺寸图	機型	
		圖號	