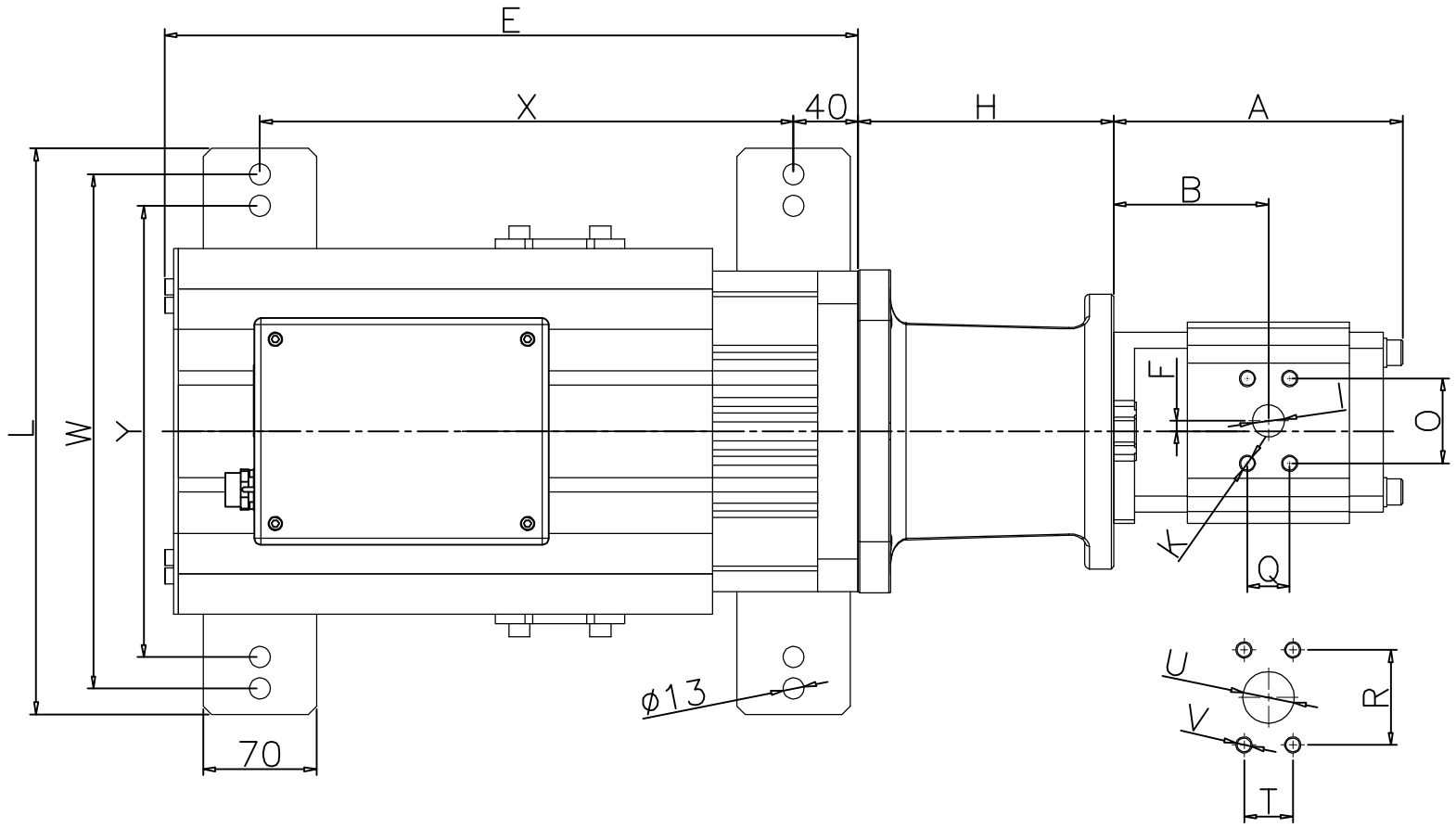

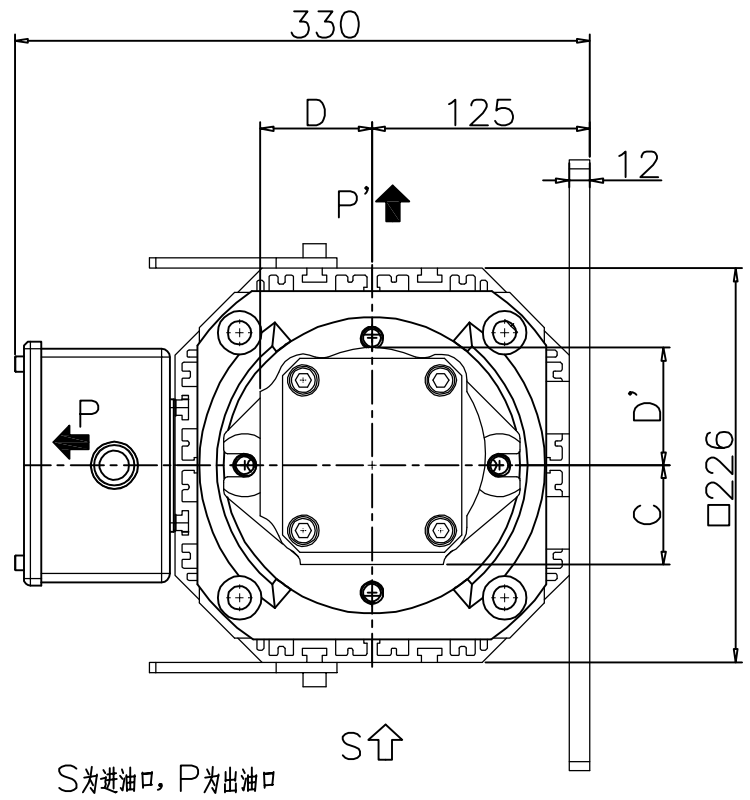

组　合	L	W	Y	E	X	H	A	B	F	O	Q	I	K	R	T	U	V	C	D
⚠ KC101X+EIPS2−16cc	325		254	324	220	158	122.5	72.5	7.7	24.75	24.75	12	M6x12	28.3	28.3	20	M6x12	52.5	52.5
⚠ KC103X+EIPS2−25cc	325		254	376.5	290	158	141.5	82	7.7	24.75	24.75	12	M6x12	38.9	38.9	26	M8x12	52.5	52.5
KC103X+EIPC3−32cc	325		254	376.5	290	158	153.7	83.2	6.5	47.5	22	18	M10x17	58.7	30.2	32	M10x17	57	64
KC105X+EIPC3−40cc	350	318	279	429	330	158	164.7	88.7	6.5	52.4	26.2	20	M10x17	58.7	30.2	32	M10x17	57	64
KC105X+EIPC3−50cc	350	318	279	429	330	158	178.7	95.7	6.5	52.4	26.2	20	M10x17	58.7	30.2	32	M10x17	57	64
KC107X+EIPC3−63cc	350	318	279	481.5	405	158	197.7	104.7	6.5	52.4	26.2	25.4	M10x17	77.8	42.9	50.8	M12x22	67.5	64
⚠ KC109X+EIPC5−80cc	350	318	279	534	485	185	180.5	92.5	8.3	66.7	31.8	31.8	M14x24	77.8	42.9	51	M12x20	75	75.5
⚠ KC109X+EIPC5−100cc	350	318	279	534	485	185	196.5	100.5	8.3	66.7	31.8	31.8	M14x24	88.9	50.8	66.5	M12x20	75	75.5

注：对于EIPS2_16CC、EIPS2_250CC油泵表中尺寸D对应图中D'，出油口为P'（进出油口夹角180°，其它油泵进出油口夹角90°）。

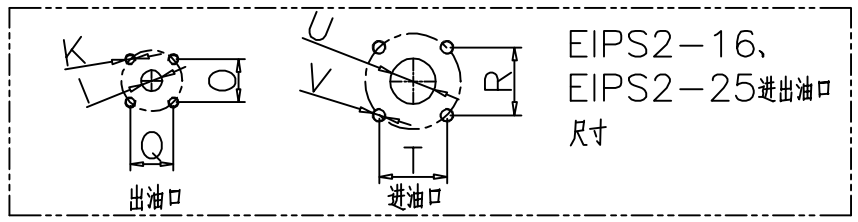

							1	组　件	V2
					編號	規　格　或　名　稱	數量	材　質	版　本
⚠	增加KC101、103、109相关组件尺寸			20170801					
記　號	內　　容			設變編號	日　期				
校　核			比　例	1/3	第 3 角法	圖　名	KC10+ECKERLE平键安装尺寸图	機　型	
繪　圖	吕素祥	15.11.17	單　位	mm				圖　號	

宁波弘讯科技股份有限公司
TECHMATION